Информация о заводе:

Размер завода:	3000-5000 квадратных метров
Страна/регион фабрики:	Этаж 2-4, здание E, промышленная зона Yongda, No.14 Rongfu Road, Guanlan, новый район Longhua, Шэньчжэнь, 518110
Количество производственных линий:	6
Контрактное производство:	Предлагаемые услуги OEM, предлагаемые услуги по проектированию, предлагаемые этикетки покупателя
Годовой объем производства:	50 миллионов долларов США - 100 миллионов долларов США

Характеристики бетонных меток UHF RFID:

Вещь:	UHF АБС Anti-Metal Tag
Материал:	ABS
Чип:	Чужой H3, M4E, M4D, M4QT, MR6
Частота:	860~960 МГц
Толщина:	5-12 мм
Размер:	40мм*40мм или по индивидуальному заказу
Расстояние чтения:	0,5-10 м (зависит от считывателя и рабочей среды)
Напишите Выносливость:	100000 раз
Рабочая температура:	от -25°C до 65°C
Срок хранения данных:	10 лет
Приложения:	Управление активами Отслеживание возвратных транзитных отправлений Приложения для отслеживания розничной торговли

Функции:	Маленький размер Пыленепроницаемость, водонепроницаемость и химическая стойкость Хорошо работает на металлических поверхностях
Образцы:	Бесплатные образцы доступны по запросу

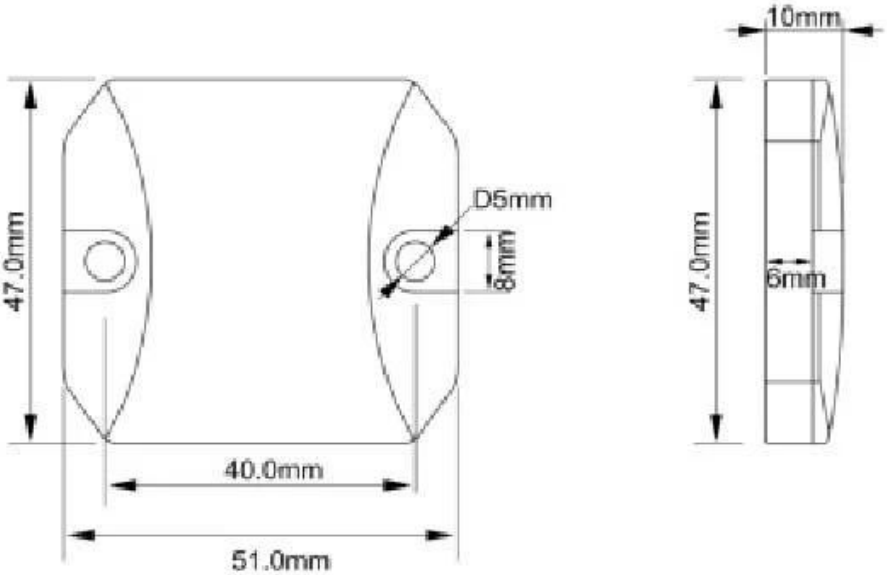
10mm
D5mm
8mm
47.0mm
6mm
47.0mm
40.0mm
51.0mm

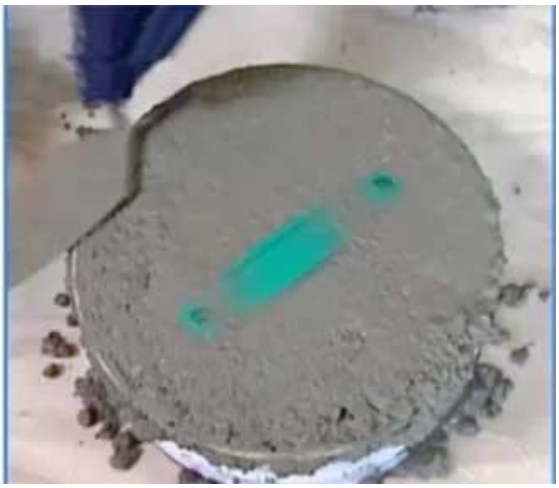

5
6
7
8
9
10