Информация о заводе:

Заводской Размер:	3000-5000 квадратных метров
Страна/регион завода-изготовителя:	Этаж 2-4, здание E, промышленная зона Юнда, улица Ронгфу № 14, Гуанлан, новый район Лунхуа, Шэньчжэнь, 518110
Количество производственных линий:	6
Контрактное производство:	Предлагаемое обслуживание OEM, предлагаемое дизайнерское обслуживание, предлагаемую этикетку покупателя
Годовой объем выпуска:	50–100 миллионов долларов США

Технические характеристики RFID-меток:

Элемент:	Антиметаллическая бирка Mifare 1K
Материал:	ПВХ, ПЭТ, бумага с покрытием, материал, поглощающий микроволновое излучение.
Чип:	Мифаре 1к, Ntag213, Ntag215, Ntag216 и т. д.
Частота:	13,56 МГц
Протокол:	ИСО14443А, ИСО15693
Цвет:	Настраиваемый
Размер:	Обычай
Расстояние чтения:	0-10 см
Напишите выносливость:	100000 раз
Рабочая температура:	от -25°C до 65°C
Время хранения данных:	10 лет
Варианты печати:	Шелкография, лазерная гравировка, полноцветная печать CMYK, Pantone и т. д.

Доступные поделки:	Печать логотипа или номера, штрих-кода, QR-кода и т. д.
Образцы:	Бесплатные образцы доступны по запросу

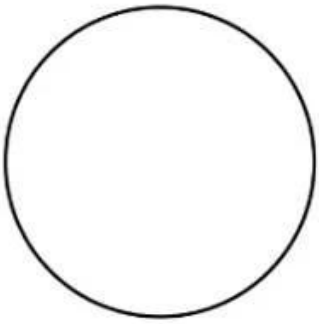

Φ30mm

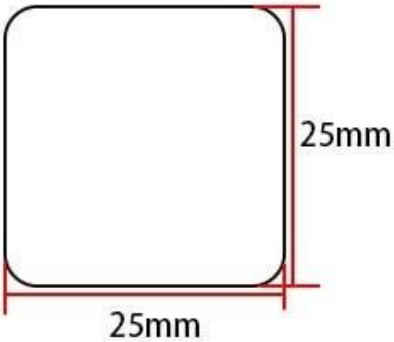

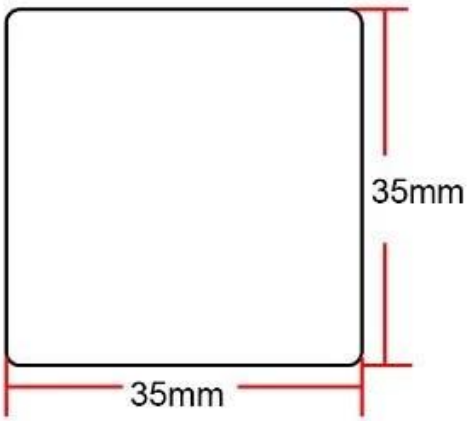
35mm
35mm

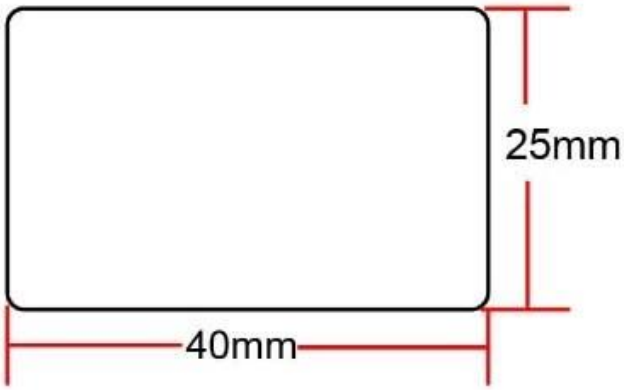
25mm
40mm

Home Netwo
3M