## Особенности тега RFID для ногтей из дерева ABS:

RFID-метка для ногтей на дереве - это своего рода метка, которая может внутренне инкапсулировать чип низкой частоты, высокой частоты и сверхвысокой частоты. Он упакован в прочный корпус из АБС-пластика. Внешний вид небольшой, он прочный и долговечный. Подходит для установки в изделия из цемента, пластмассы, изделия из дерева и т. Д.

## Технические характеристики тегов RFID для ногтей из дерева ABS:

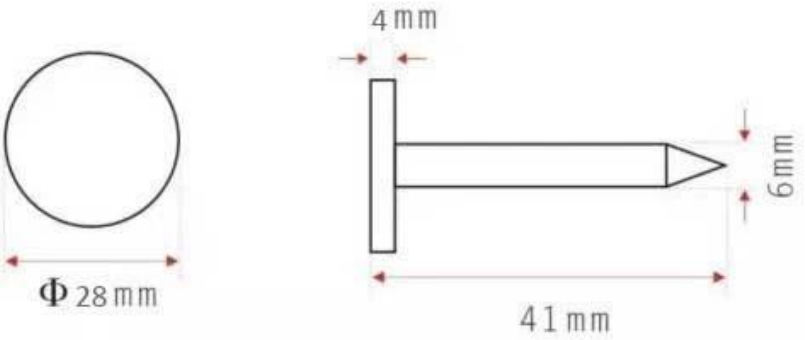

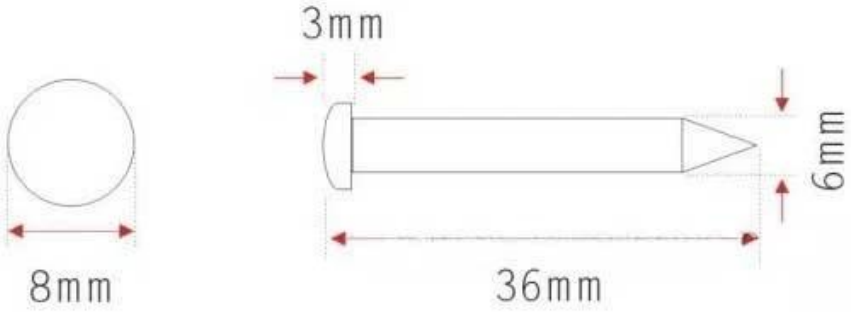

| | |
|---|---|
| Товар: | метка для ногтей с RFID-деревом |
| Материал: | Специальный материал ABS или индивидуальный |
| Размер: | 36*6 мм, 40*10 мм, 41*28 мм (можно настроить) |
| Частота: | 125 кГц, 134,2 кГц, 13,56 МГц, 860-960 МГц |
| Чип: | НЧ: EM4200, TK4100, T5577, HiTag1, HiTag2;<br>ВЧ: FMIIRF08, MIFAREL S50, MIFAREL S70, ULTRALIGHT, NTAG213, I-CODE 2, TI2048, SRI512;<br>УВЧ: UCODE GEN2, ALIEN H3, IMPINJ Monza 4QT |
| Расстояние чтения: | НЧ/ВЧ: 1-3 см; УВЧ: 50-60 см (фактическое расстояние считывания зависит от чипов и считывателей, используемых заказчиком, и среды приложения) |
| Масса: | 1,25 г |
| Рабочая температура: | -40℃~85℃ |

| | |
|---|---|
| Температура хранения: | -55℃~100℃ |
| Ремесло: | кодировать и т.д. |
| Цвет: | черный |
| Заявление: | В основном подходит для всех видов управления неметаллическими товарами, проверки безопасности, военной упаковки, идентификации упаковки, идентификации транспортных средств, управления парком, управления деревьями и других систем управления идентификацией активов. Устанавливается в изделиях из цемента, пластмассовых изделиях, изделиях из дерева и т. д. |
| Минимальное количество для заказа: | 500 штук |
| Образец: | Бесплатный образец доступен для тестирования |
| Упаковка: | 100 штук в коробке, 1000 штук в коробке. |
| Доставка: | Около 7 дней |
| Имя бренда: | Чуангсиньцзя |

## Применение тегов RFID для ногтей из дерева ABS:

## Детали упаковки тегов RFID для ногтей из дерева ABS:

## Наша компания и завод

# Company Introduction

## Office

3,000 m² office, 250+ professional sales service you!

Shenzhen Great Creativity Smart Card Co.,Ltd.

## Factory

12,000m² clean work shop, more than 500 staffs, strict QC system, full set of advanced machines for all kinds of crafts production, ensuring each order will be taken cared fast and well.