Fabrieksinformatie:

Fabrieksgrootte:	3.000-5.000 vierkante meter
Fabrieksland/regio:	Verdieping 2-4, E-gebouw, Yongda Industrial Zone, No.14 Rongfu Road, Guanlan, Longhua New District, Shenzhen, 518110
Aantal productielijnen:	6
Contractproductie:	OEM-service aangeboden, ontwerpservice aangeboden, koperslabel aangeboden
Jaarlijkse outputwaarde:	US $ 50 miljoen - US $ 100 miljoen

Specificaties UHF RFID-betontags:

Item:	UHF buikspieren anti-metalen tag
Materiaal:	ABS
Chip:	Buitenaardse H3, M4E, M4D, M4QT, MR6
Frequentie:	860~960 MHz
Dikte:	5-12 mm
Maat:	40 mm * 40 mm of aangepast:
Leesafstand:	0,5-10 m (afhankelijk van lezer en werkomgeving)
Schrijf uithoudingsvermogen:	100000 keer
Werktemperatuur:	-25°C tot 65°C
Bewaartijd gegevens:	10 jaar
Toepassingen:	Vermogensbeheer Traceren van retourzendingen voor retourzendingen Toepassingen voor het volgen van detailhandel
Functies:	Klein van formaat Stofdicht, waterdicht en bestand tegen chemicaliën Werkt goed op metalen oppervlakken
Monsters:	Gratis monsters zijn op aanvraag beschikbaar

PPS Material

Storage Temperature: -40°C to +85°C

Operation Temperature: -40°C to +85°C

ISO18000-6C Claasic 1 Gen 2

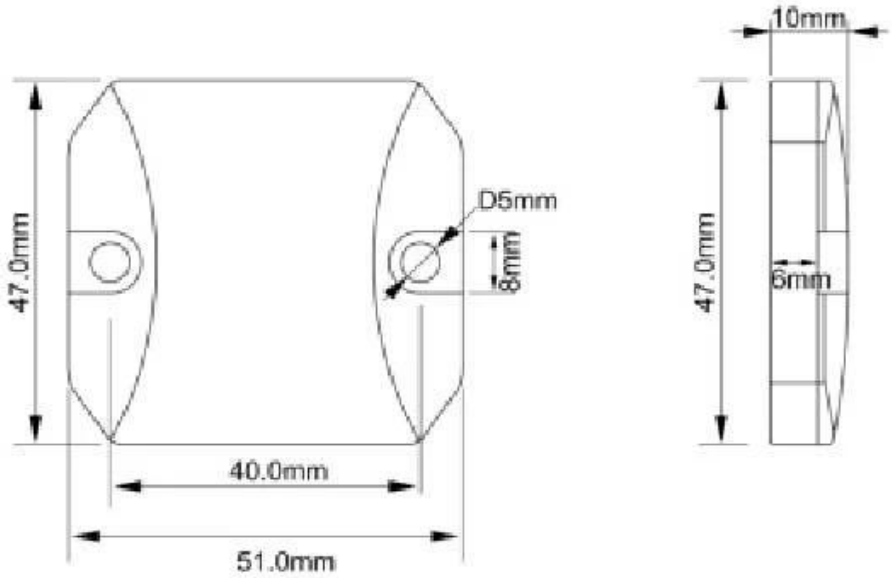

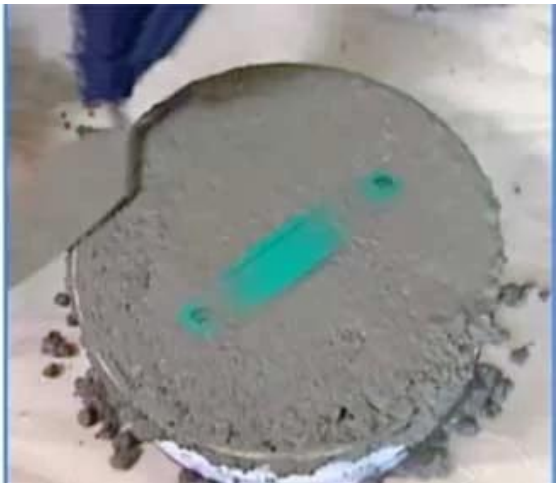

5
6
7
8
9
10