□□□□□

□□□□□□□□□□:	3,000□5,000□□□□□□
□□□□/□□:	2-4□□E□□□□□□□□□No.14 Rongfu Road□Guanlan□Longhua New District□Shenzhen□518110
□□□□□□:	6
□□□□:	OEM □□□□□□□□□□□□□ □□□□□□□□□□□□□ □□□□□□
□□□□□:	5,000□□□□1□□□

RFID□□□□□□□□□□□□:

□□□□□	Mifare 1K □□□□□□□□□
□□□	PVC□PET□□□□□□□□□□□□
□□□□	Mifare 1k□Ntag213□Ntag215□Ntag216□□□
□□□	13.56MHz
□□□□□□	ISO14443A□ISO15693
□□	□□□□□□□□□
□□□□	□□□□
□□□□□□:	0-10cm
□□□□□□□:	100000□
□□□□□	-25℃□65℃
□□□□□□□:	10□
□□□□□□□:	□□□□□□□□□□□□□□□□□□□□□CMYK□□□□□□Pantone□□
□□□□□□□□:	□□□□□□□□□□□□□□□□QR□□□□□
□□□□:	□□□□□□□□□□□□□□□□□□□□□□□□□□□□□□

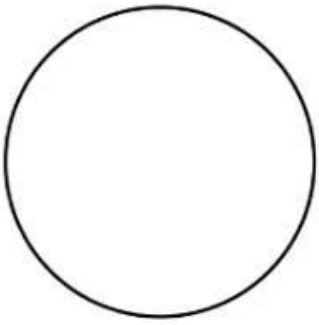

Φ30mm

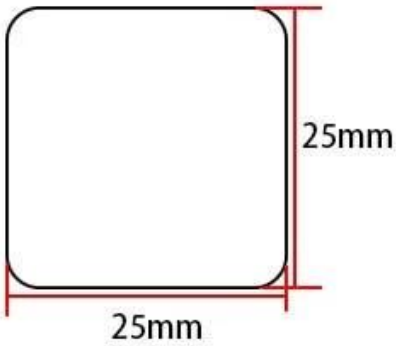

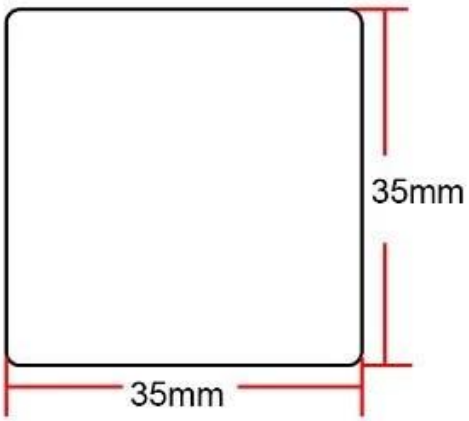
35mm
35mm

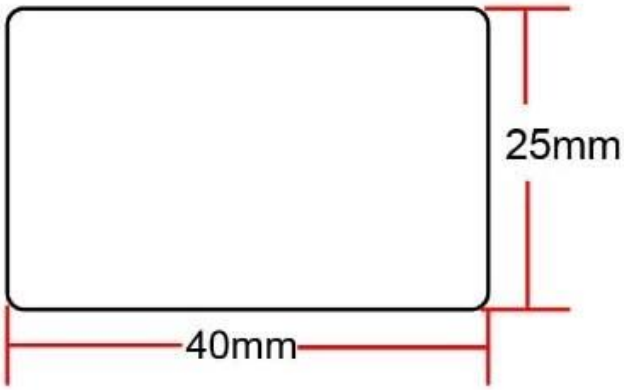
25mm
40mm

Home Netwo
3M