□□□□□

□□□□□	3,000-5,000□□□
□□□□/□□□	□□□□□□□□□□□□□14□□□□□□□E□2-4□ 518110
□□□□□□□	6
□□□□□□□□□	□□ OEM □□□□□□□□□□□□□□□□□□□
□□□□	5000 □□□ - 1 □□□

UHF RFID □□□□□□□□□

□□□	UHF ABS □□□□□
□□□	ABS
□□□	□□□ H3□M4E□M4D□M4QT□MR6
□□□	860~960□□
□□□	5-12 □□
□□□	40mm*40mm □□□
□□□□□	0.5-10 m□□□□□□□□□□□□□□
□□□□	100000□
□□□□□	-25°C □ 65°C
□□□□□□□	10□
□□□	□□□□ □□□□□□□□□□ □□□□□□
□□□	□□□ □□□□□□□□□□□ □□□□□□□
□□□	□□□□□□□□□□□

PPS Material

Storage Temperature: -40°C to +85°C

Operation Temperature: -40°C to +85°C

ISO18000-6C Claasic 1 Gen 2

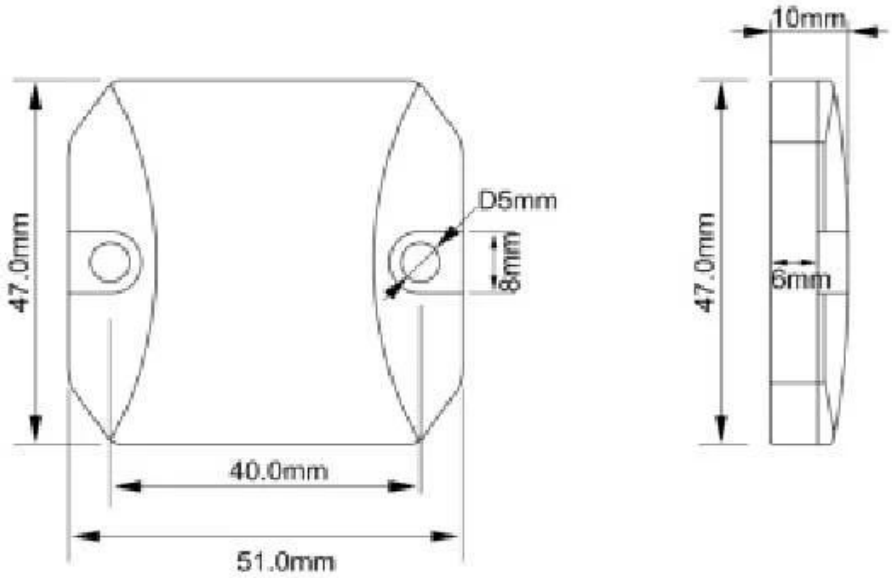

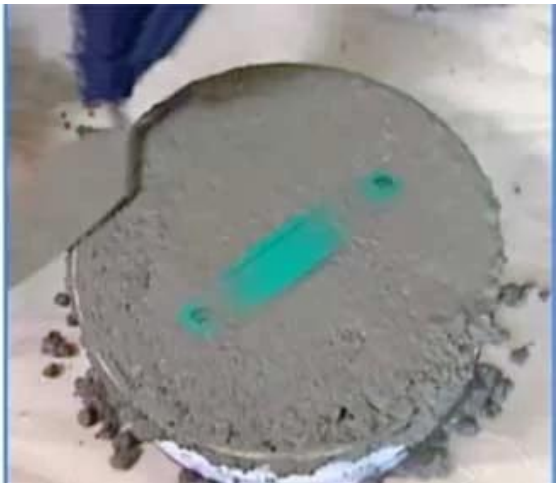

5
6
7
8
9
10